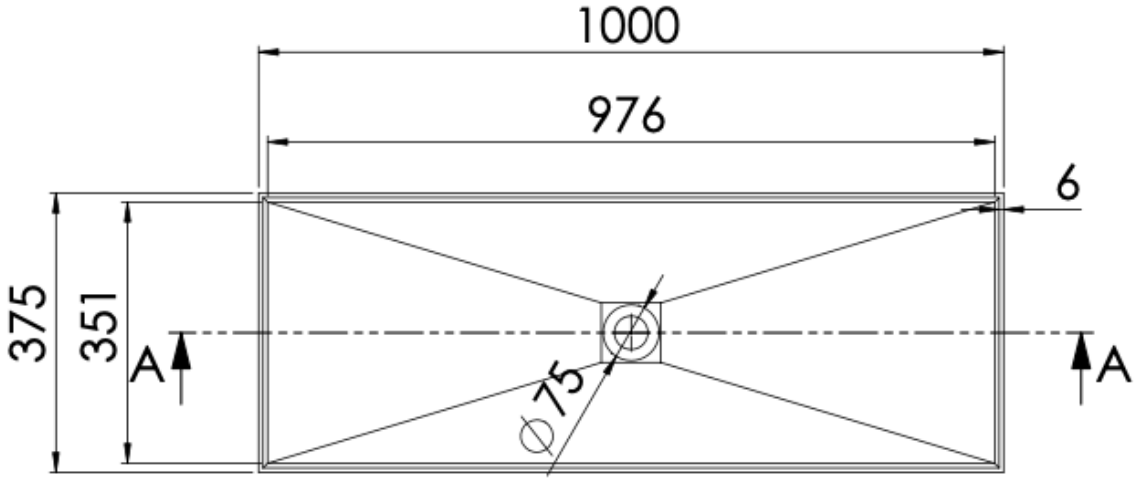

SCHNITT A-A

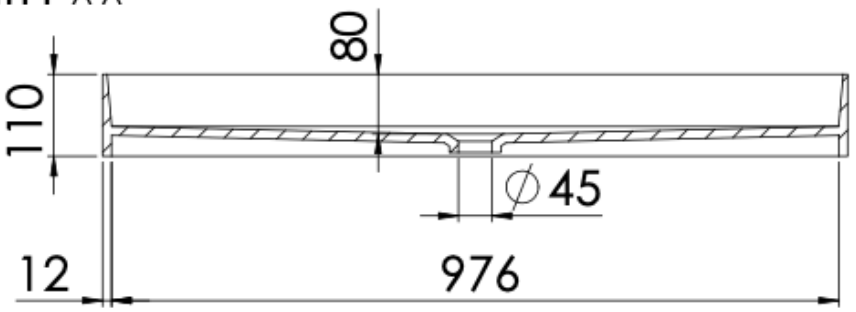

440 7210 W

STEINBERG