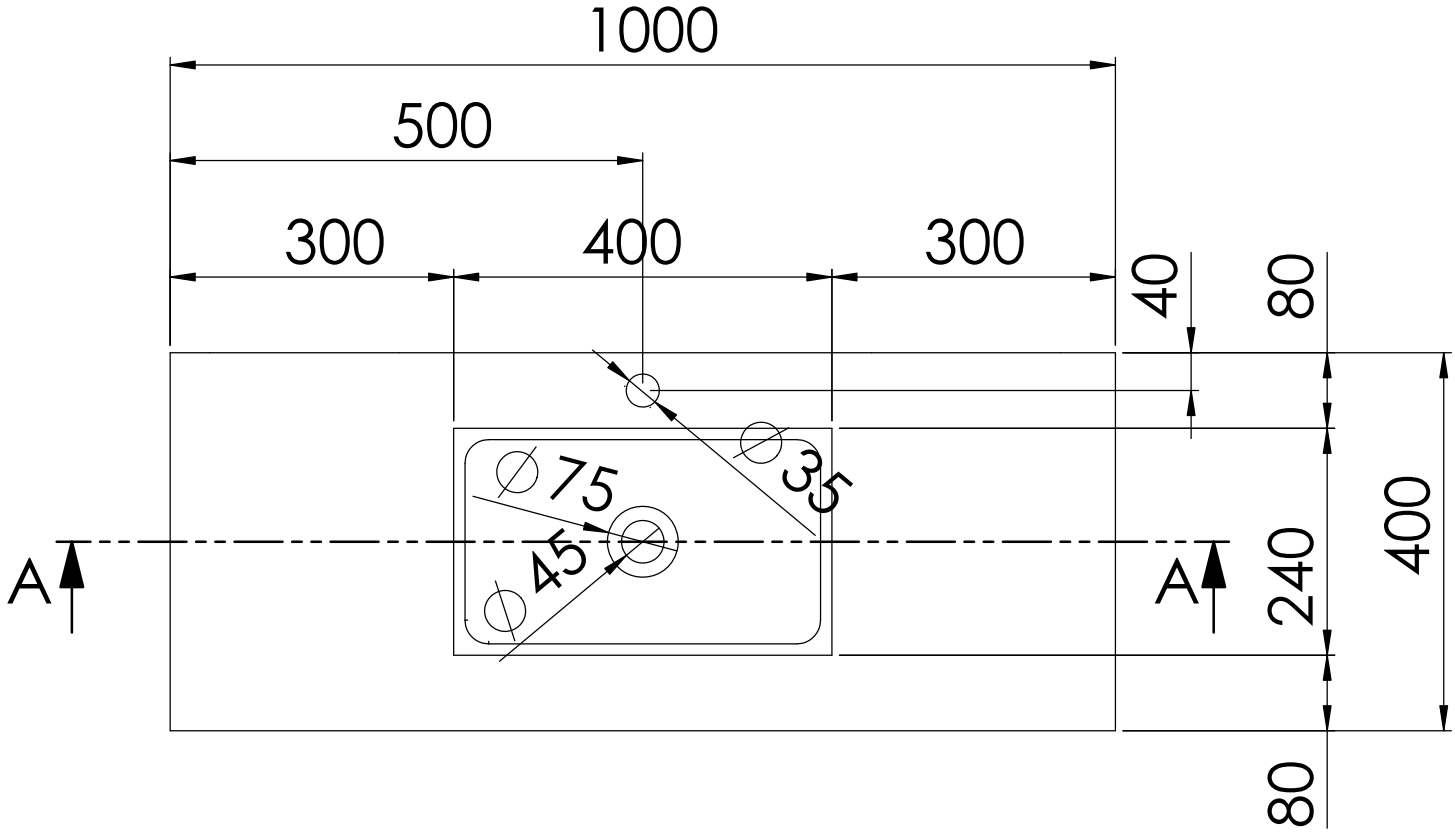

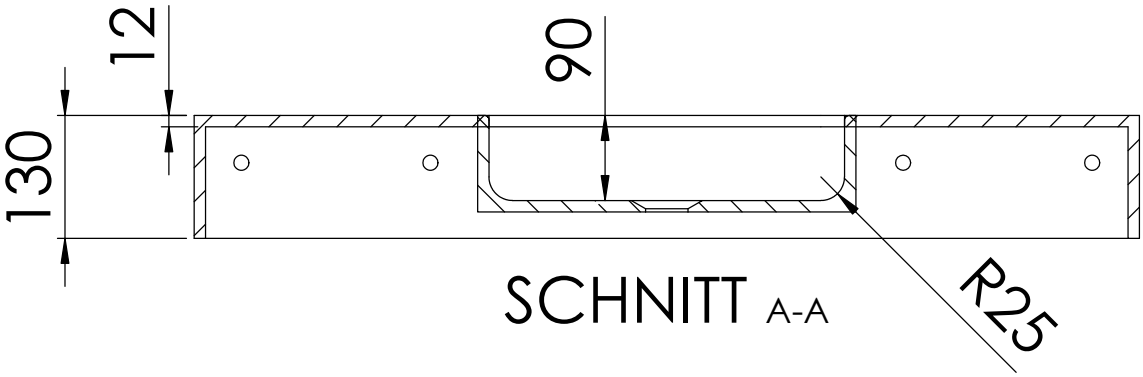

SCHNITT A-A

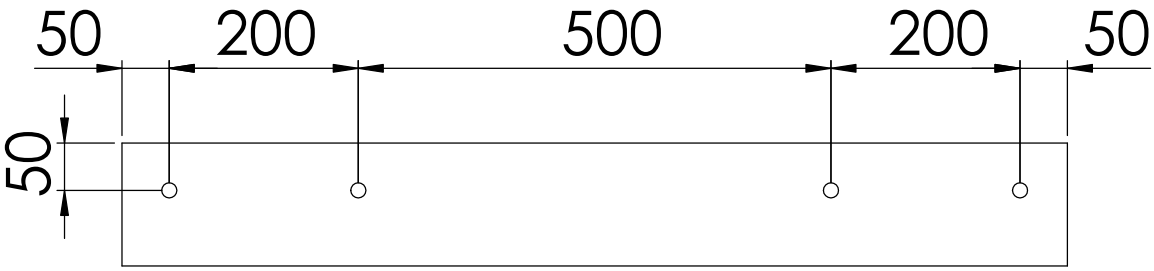

Toleranz/ tolerance:
30~120mm= +/- 4mm
120~300mm=+/- 8 mm

444 7050 W

STEINBERG