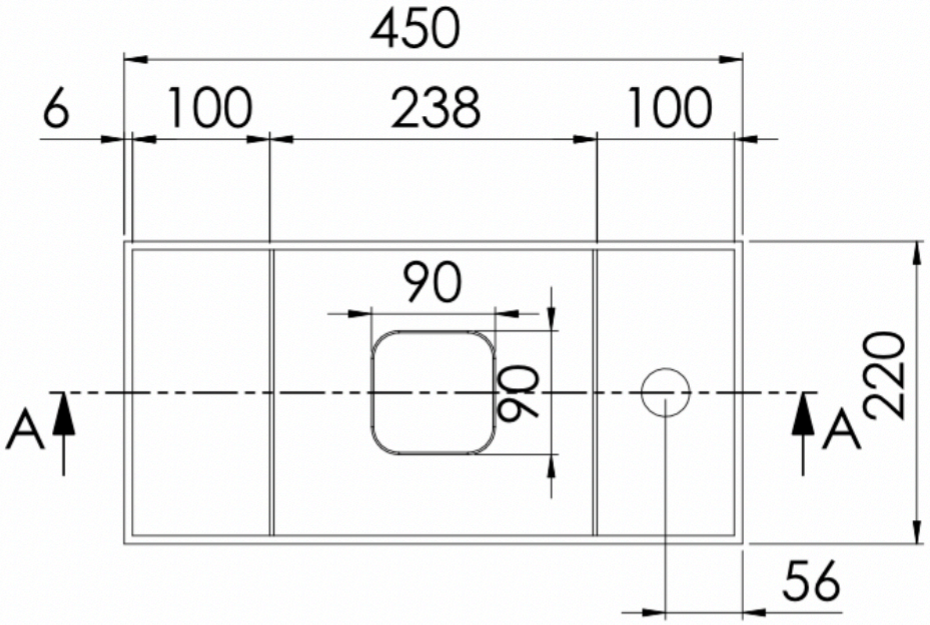

SCHNITT A-A

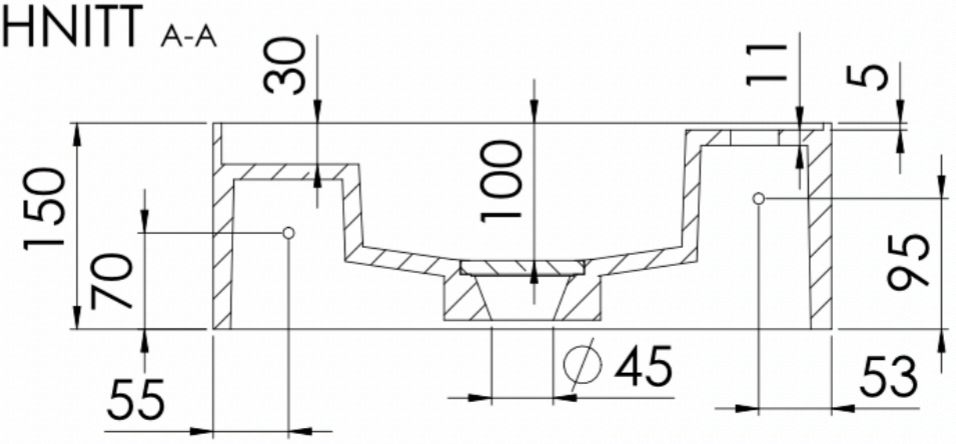

740 7520

STEINBERG