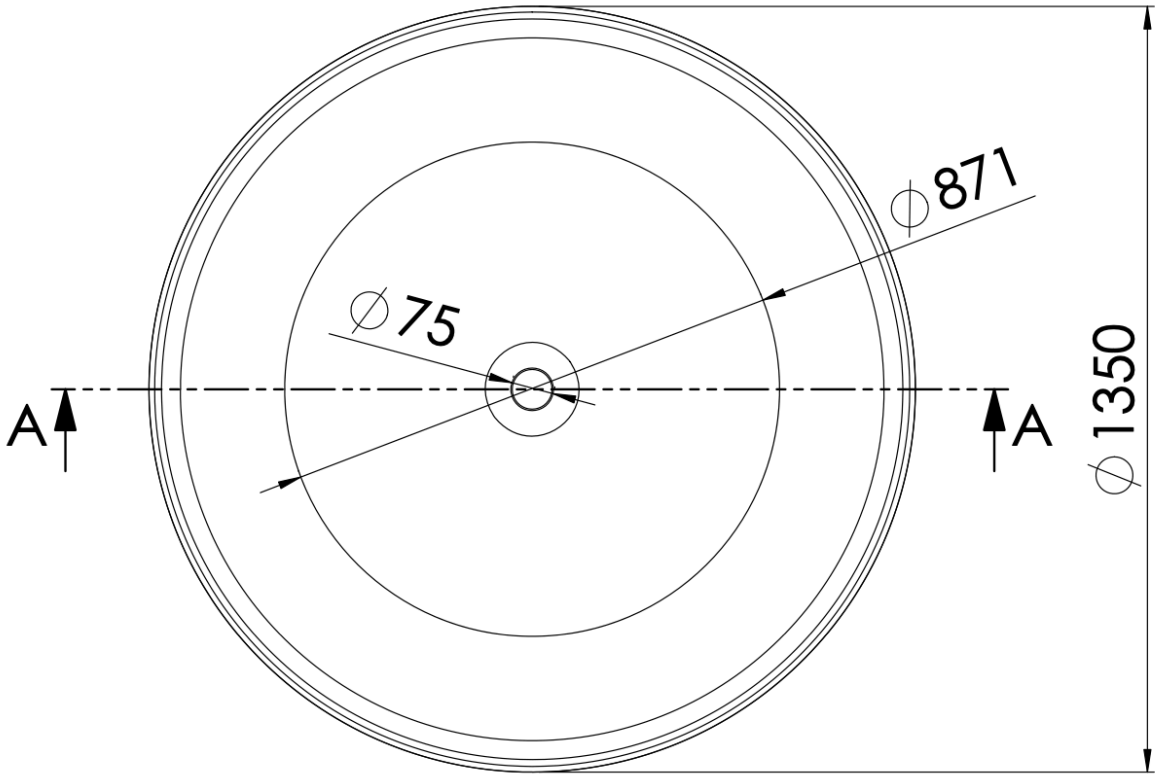

SCHNITT A-A

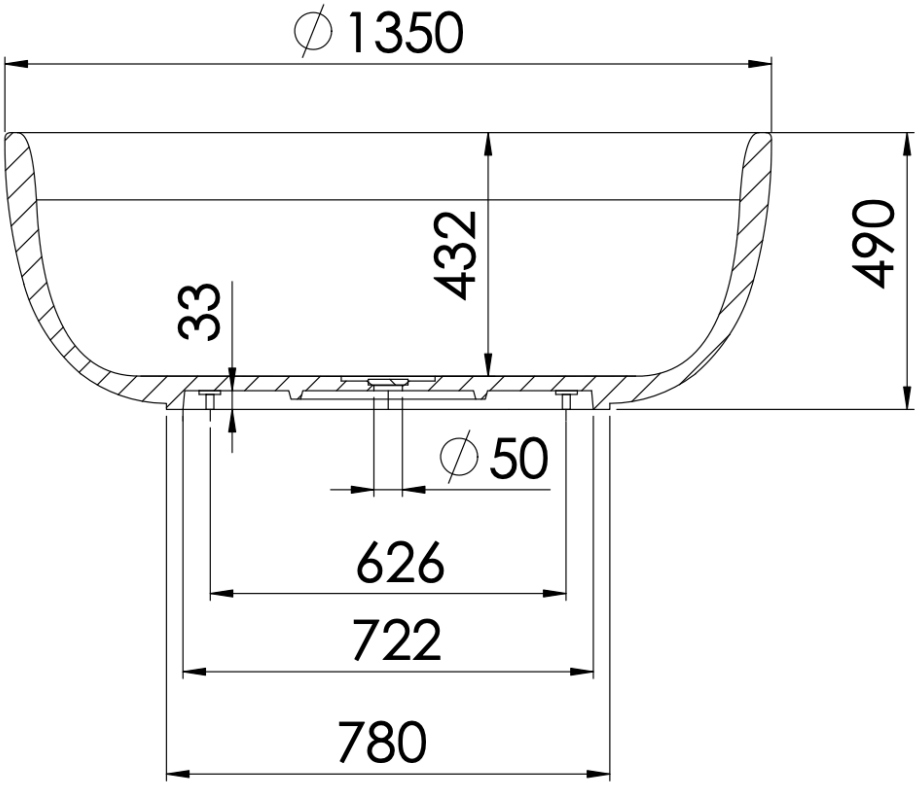

490 8300
STEINBERG