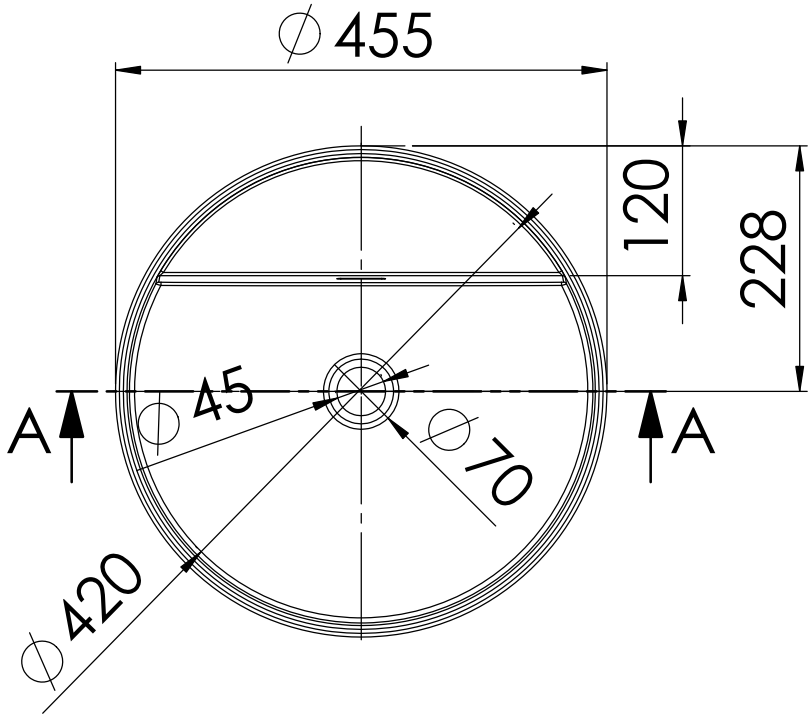


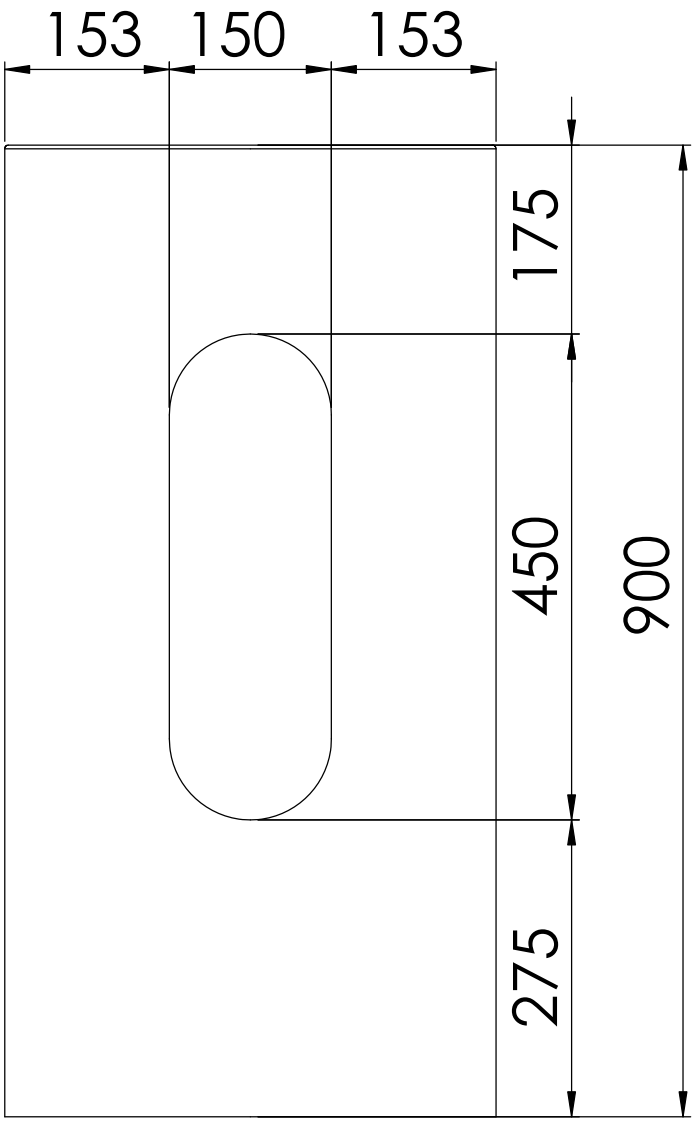


SCHNITT A-A

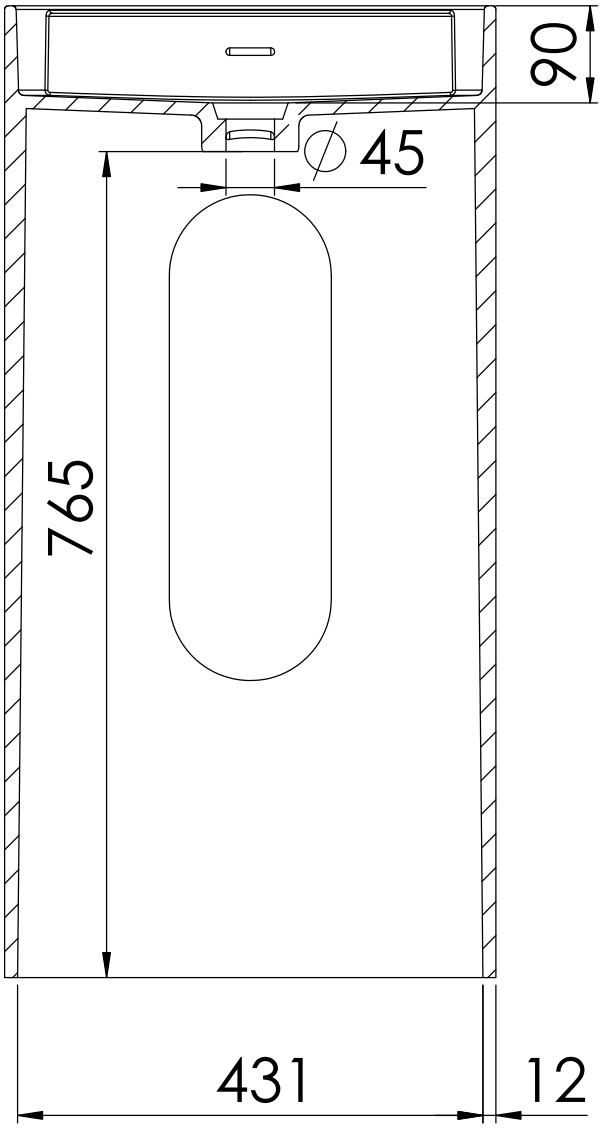


STEINBERG